QuickSAT



FALCON
WORLD CLASS TECHNOLOGY

QS65/QS80
User Manual

Version 2

Contents

English

Product Range 3
About QuickSAT 4
Package Contents 5
Dish Setup 6
Dish Connections 7
Using with a TV that has an integrated satellite receiver 8
Using with a separate free-to-air receiver 8
Using with a SKY+ receiver 8
You are now ready to start the alignment of your dish 9
Final Alignment 9
Troubleshooting 10
QS65 and QS80 Range 11
Options for finding the elevation for your location 12

German

Über QuickSAT 14
Packungsinhalt: 15
Satellitenschüssel einrichten 16
Satellitenschüssel-Verbindungen 17
Verwendung mit einem Fernseher mit integriertem Satellitenempfänger 18
Verwendung mit einem separaten Free-to-Air-Empfänger 18
Sie können nun mit der Ausrichtung Ihrer Schüssel beginnen 19
Endgültige Ausrichtung 19
Fehlerbehebung 20
Kalibrieren des Höhenmessers 21
Deutsch Anfragen 21
QS65- und QS80-Reihe 21
Optionen zum Ermitteln der Höhe für Ihren Standort 22

Product Range

- 16", 19", 22", 24" and 27" Camping TV's
- Sat Nav's designed for motorhomes and caravans
- 4G and 5G Internet Solutions
- Solar Panels
- Inverter Systems
- Leisure Batteries
- GPS Tracking Systems
- Reverse Camara's







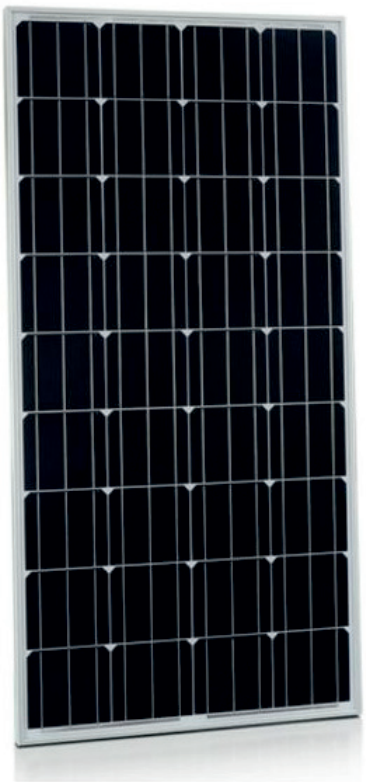



For more innovative products from **FALCON**, visit our online store:

UK: https://falcontechnology.co.uk **EU:** https://falcontechnology.eu

About QuickSAT

Congratulations on your new purchase and welcome to the world of QuickSAT Satellite TV, QuickSAT is the simplest touring satellite system to set up and operate.

This guide will take you through the simple process required to get you watching all of your favourite channels as soon as possible.

The QuickSAT Satellite Kit includes everything you need to watch Digital Satellite TV on the move. Each kit includes the QuickSAT flat dish, sturdy lightweight tripod with ground fixings, a QuickSAT elevation and alignment kit, all the necessary leads and connections and optionally a pre-tuned SD or HD satellite receiver.

The product can easily be transported and stowed away in the supplied carry bag and is quite possibly the lightest most portable product currently available on the market.

Please note that it is important to retain your receipt or proof of purchase so that we are able to assist and deal with any enquiries you may have.

QuickSAT is a product and brand name of Falcon Technical Ltd using our patented smart satellite finding technology.

For more information on QuickSAT and our products please visit our website: **www.quicksatuk.com**

Get in touch:

QuickSAT c/o Falcon Technical Limited

Hill Farm, Northwich Road
Dutton
Cheshire
WA4 4LE
United Kingdom
UK Enquiries: 01928 759 239
International: +44 (0) 1928 759 239
Email: contact@quicksatuk.com

Germany enquiries:
Email: info@easyfind24.de
Hotline: +49 2688 988181



Package Contents

Thank you for purchasing QuickSAT, the easy to use touring satellite system. With your purchase you will find the following contents:



A Flat Dish



B Satellite Cable



C Elevation Meter



D Sat Mat & Compass



E Accessory Case



F QuickSat carry bag



G Tripod



H User manual



I EasyFind LNB (attached)



F Optional extras available from the online store

For more information regarding the setup of your Quicksat satellite dish, please visit the product pages at www.falcontechnology.co.uk or scan the QR code with your smartphone's camera :

Do not store the elevation meter with the compass as the magnetic base of the meter can affect the compasses accuracy.

Dish Setup

1) Loosen the fixing clamp on the tripod stand and push the legs downwards.

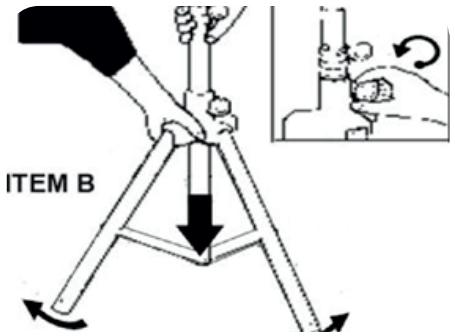

2) Extend the feet of the tripod stand as far as they will go for maximum stability

3) Ideally the tripod should be placed on reasonably level ground so that the tripod is vertical.

4) Place the compass on the Sat Mat (Item D) and rotate the mat until the red line on the compass lines up with the red line on the mat (FIG 1).

The blue arrow on the mat is now pointing in the direction of the satellite.

5) Place the tripod over the mat so that one of the tripod legs is in the direction of the blue arrow on the mat (FIG 2).

Use the ground anchor pegs to secure the tripod so that it isn't accidentally moved or blown over by the wind.



Satellite Mat



(FIG 1)



(FIG 2)

6) Fit the dish to the tripod and secure using the large thumbwheel on the tripod. Do not overtighten the thumbwheel at this point as rotation will be required for the final step in tuning

7) Check that the connectors on the LNB are in a roughly 25 past the clock position (FIG 3). The LNB can be turned in the mounting to adjust the position.

8) Once the dish is secured on the tripod it should look like the image (FIG 4)

(FIG 3)



(FIG 4)



Do not connect any leads until your satellite dish is firmly on the tripod

Dish Connections

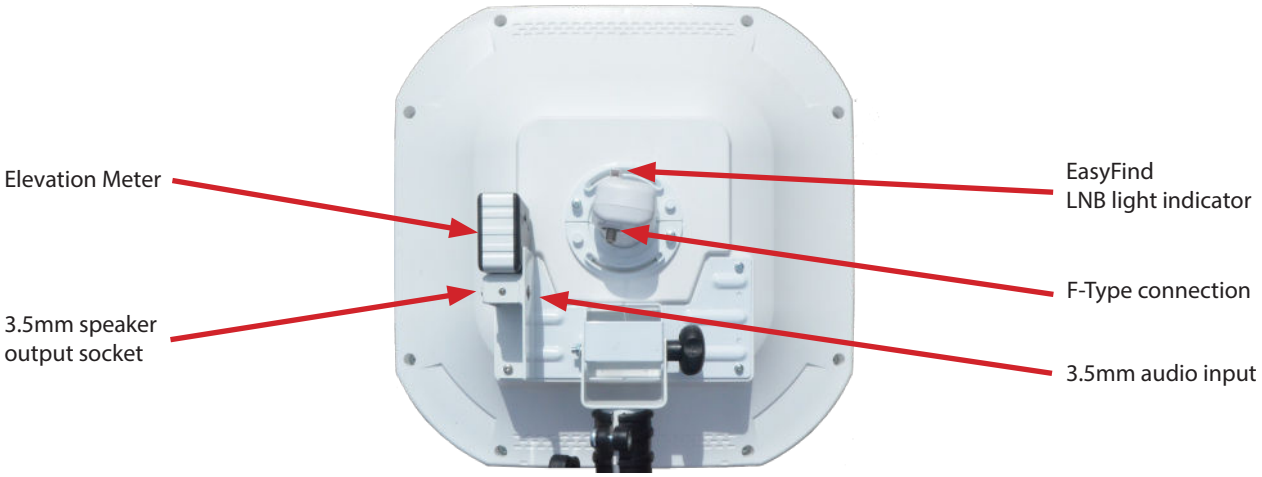

9) Connect the push fit F-type connector on the 10 metre cable (Item B) to the screw socket on the rear of the dish.

10) Attach the magnetic base of the elevation meter (Item C) to the bracket

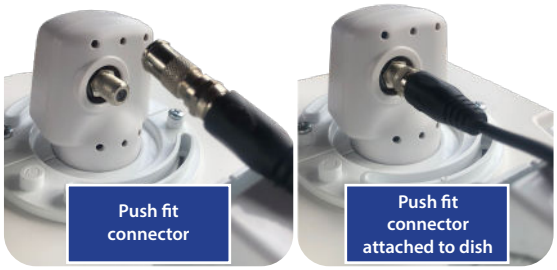

Connecting the f-type (image shown with quick release Aadaptor)

Please ensure the meter has batteries inserted and the switch is set to ON

Once you have connected your QuickSAT dish and positioned the meter (magnetic) it should look like the image below:



Check that your meter is set to degrees!



If the meter is not showing the degrees symbol (°) press the mode button repeatedly until it does.

Using with a TV that has an integrated satellite receiver



12a) Using the F-type connector cable, connect one end from the satellite dish and the other to the TVs LNB/Satellite Antenna input.

12b) Turn the TV on and select the correct input on your TV, this may be called Satellite, DVB-S2, DVB-S, STV or DTV. Refer to your TV instruction manual for more details.

You should now see a 'no signal' or -'bad signal' message



12c) Using the TV remote control select BBC 1 The screen will return to the 'No signal' message after a few seconds. You are now ready for the next part of the tuning process.

12d) If you are using a **Falcon** TV or any other TV that has ***EasyFind*** enabled, click on Menu - scroll down and select DVB-2, then scroll down to EasyFind and click right on your remote control to toggle it "on".



Using with a separate free-to-air receiver

13a) Connect the receiver to your TV using the appropriate cable, eg.:
(HDMI cable, SCART or AV)

13b) Connect the F-type connector on the dual cable (Item C) from the satellite dish to the LNB **Input** socket on the receiver

13c) If the receiver has a remote Infrared (IR) eye for the remote control plug it in.

13d) Turn the TV and satellite receiver on and select the correct input on your TV for the connection you have used, eg. (HDMI, SCART or AV)

You should now see a 'no signal' or -'bad signal' message

13e) Using the **receivers remote control** select BBC 1 The screen will return to the 'No signal' message after a few seconds. You are now ready for the next part of the tuning process.

Make sure your TV or receiver is set to the correct satellite, for UK TV this is Astra 28.2E also known as Astra 2, Astra 2 E/F/G or Astra 2 A/B/D

Using with a SKY+ receiver

Please note: Sky Q receivers require the Sky Q compatible model of the QS65 / QS80

The procedure when using a SKY+ receiver is broadly the same as with a free-to-air receiver with a few things to note:

1. You must ensure your SKY box has a channel list before use, if the box has not been used for a while it may have lost its channel list. We recommend checking this before leaving home.
If you do not have a channel list then you should connect the box to an already aligned dish and run a channel search.
2. Due to encryption used by sky it is better to move the dish in staggered movements (at step 17), pausing for a few seconds every degree to allow time for the signal to decode.

Make sure your TV or receiver has a current channel list before use

You are now ready to start the alignment of your dish

14) With the dish face starting at vertical slowly tilt the top of dish back until the correct Elevation for your camping location reads on the Elevation meter as demonstrated (Fig 1)



(FIG 1)

You can get the correct elevation for your location from the elevation chart at the back of this manual, by visiting www. dishpointer.com or by using an app on your smartphone such as Dishpointer or Sat Finder. Make sure you select the correct satellite, eg. Astra 28.2E for UK TV.

Final Alignment



15) Tighten the elevation thumbwheel to secure the dish at the correct elevation level

16) With the dish pointing in the same direction as the blue arrow on the the Sat Mat as shown on the right, slightly tighten the large thumbwheel on the tripod (so the dish can still be rotated).

17) Slowly move the dish from the position of the blue arrow until you see the ***EasyFind*** LNB turn from flashing red to solid green.
Start by moving the dish towards the left in staggered movements, 1 cm at a time pausing for 3 seconds before moving on if you see the red light change to green. If you have moved more than 4 times to the left
and have not the light stop flashing red on the ***EasyFind*** LNB, then return the dish to line up with the blue arrow and try again but this time move to the right.





18) Once you see the ***EasyFind*** LNB turn from flashing red to solid green, you can fully tighten the large thumbwheel on the tripod.

19) Your TV should now be displaying BBC 1.

20) Switch off and remove the elevation meter and store safely.

21) Select the appropriate volume and resume to TV operation.

22) **Congratulations,** the dish is now perfectly aligned! Time for a cup of tea.

Troubleshooting

1. If you are using a TV alone then it must have a satellite receiver built in and you must have selected the correct source, eg. Satellite or DVB-S (not DVB-T or DVB-C). If you are using a separate receiver make sure you have selected the correct source to view the receivers output, usually HDMI.

2. Make sure you have a channel list loaded into your TV or satellite receiver and a channel is selected (we suggest BBC1).

Some televisions such as the Falcon range allow you to load a preset channel list without having the dish aligned, for others you can do this by connecting to an already aligned dish and run a channel scan. Alternatively the QuickSAT Satellite finder will allow you to position the dish without a preset channel list and then run a scan. This is available on our online shop or call 0800 622 474.

3. Make sure your TV or receiver is set to the correct satellite, for UK TV this is Astra 28.2E also known as Astra 2, Astra 2 E/F/G or Astra 2 A/B/D

4. Make sure the elevation meter is set to degrees (see page 4). If the meter is not showing the degrees symbol (°) press the mode button repeatedly until it does.

5. Check the elevation meter is reading close to 0 when placed on a known level surface. If it does not then follow the re-calibration procedure below.

6. Make sure you have clear line of sight in the direction the dish is pointing, ie. no buildings, vehicles or trees in the way.

7. Check the speaker. Make sure you have the batteries in the the correct way round and that it is turned on, it sounds obvious but it is easy to get wrong. Check all your connections again and make sure that you are plugged into the audio out or headphone out of your TV and not the audio input and that the volume on the TV is turned up. If you are using a separate satellite receiver that has its own volume control check that is turned up as well.

To check the sound from your television to the speaker you can try playing a DVD on your TV and see if you can hear it through the speaker.

Another simple test to check that the speaker is working OK and that the batteries are good is to plug the speaker into the headphone output of either your phone or a portable audio device/MP3 player and play some music or video to check you can hear it through the speaker.

8. Check that the compass is pointing in the correct direction. Note: Always store the compass away from the elevation meter as the magnetic base of the meter can affect the compass if the are in close proximity.

Calibrating the elevation meter
Under normal circumstances the meter should not need calibrating, however the calibration can be checked and if necessary re-calibrated using the following procedure;

1. Turn the meter off and put it on a flat, smooth surface.
2. Press and hold the ON/OFF and HOLD buttons until CAL shows on the display.
3. Keeping the meter still press the HOLD button until CAL1 shows on the display.
4. Rotate the meter by 180 degrees then press the HOLD button until CAL2 shows on the display.
5. When CAL2 disappears the calibration is complete and the LCD will show the current angle.

Still having trouble?
Call us on 01928 759 239 and will be glad to help.

QS65 and QS80 Specification





MODEL	QS65
PHYSICAL SIZE	43X43X14cm
ANTENNA APERTURE	40x40cm
FREQUENCY RANGE	10.7~12.75 Ghz
POLARIZATION	Dual Linear(H & V)
GAIN	34dBi (at 12Ghz)
CROSS POLIRIZATION	Less than -30dB
BEAM WIDTH at -3dB	3 Deg.
LNB LO FREQUENCY	UNIVERSAL
LNB NOISE FIGURE	0.1
LNB CONVERSION GAIN	60
LNB OUTPUT	1 OUTPUT (STANDARD)

MODEL	QS80
PHYSICAL SIZE	50X50X14cm
ANTENNA APERTURE	47x47cm
FREQUENCY RANGE	10.7~12.75 Ghz
POLARIZATION	Dual Linear(H & V)
GAIN	34.6dBi (at 12.4Ghz)
CROSS POLIRIZATION	Less than -30dB
BEAM WIDTH at -3dB	3 Deg.
LNB LO FREQUENCY	UNIVERSAL
LNB NOISE FIGURE	0.1
LNB CONVERSION GAIN	60
LNB OUTPUT	1 OUTPUT (STANDARD)

Options for finding the elevation for your location

Option 1. On your phone or tablet

If you have an iPhone or Android smartphone you can use one of the apps such as "Satfinder" to use the phones GPS receiver to pinpoint your location and tell you the correct elevation.

Option 2. On a computer

On a computer visit www.dishpointer.com and enter your location and select "28.2E ASTRA 2E | ASTRA 2F | ASTRA 2G" as the satellite.

Option 3. Use the elevation map:

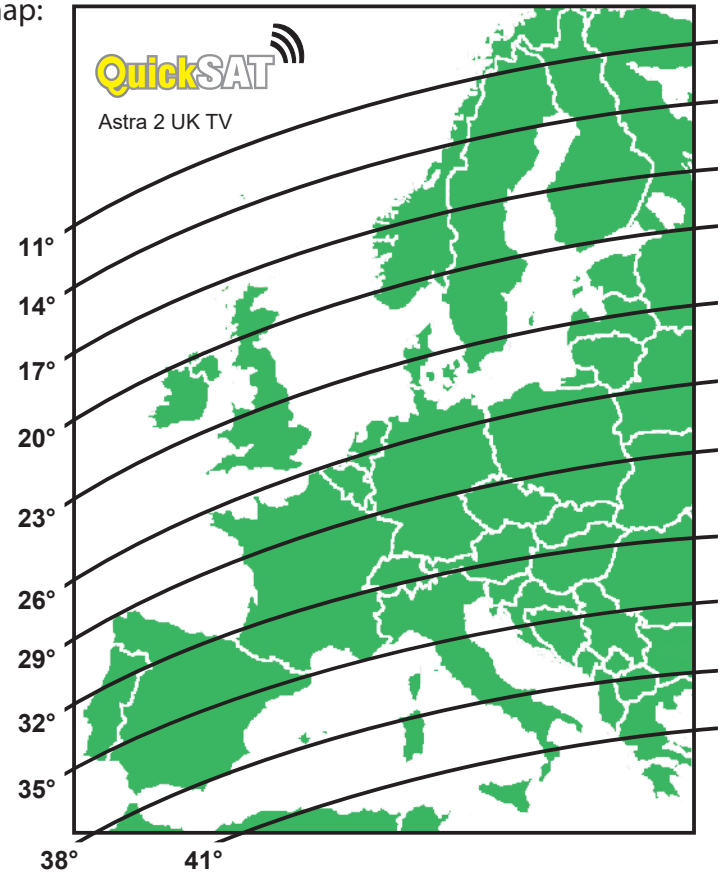

Please note that this list is provided as a guide to elevations and does not guarantee you can receive any or all channels at all these locations.

Option 4. Use the following tables:

United Kingdom	
Town/City	Elevation
Arberdeen	19.73
Birmingham	23.86
Bristol	24.45
Cardiff	24.15
Chilworth	25.35
Glasgow	20.11
Goonhilly	24.53
Inverness	18.73

United Kingdom	
Town/City	Elevation
Lerwick	17.40
Liverpool	22.64
London	25.37
Madley	23.86
Manchester	22.84
Newcastle	21.77
Plymouth	24.72
Stornoway	17.41

United Kingdom	
Town/City	Elevation
Teddington	25.77
Winchester	25.30
Ireland	
Bantry	21.25
Belfast	20.50
Cork	24.59
Dublin	21.38
Londonderry	19.74

Austria	
Town/City	Elevation
Graz	34.45
Innsbruck	33.21
Salzbury	33.16
Vlenna	33.46
Belgium	
Brussels	27.56

Belarus	
Town/City	Elevation
Brest	30.25
Gomel	30
Grodno	28.56
Minsk	28.45
Mogilev	28.43
Vitebsk	27.03
Bulgaria	
Burgas	40.93
Plovdiv	41.21
Ruse	39.41
Sofia	40.47
Stara Zagora	40.96
Varna	40.16
Czech Republic	
Brno	32.46
Praha	31.09
Denmark	
Copenhagen	24.97
Finland	
Helsinki	21.67
Joensuu	19.17
Kemi	15.83
Kuopio	18.87
Oulu	16.64
Mapere	20.25
Turku	21.26
Vaasa	18.46
France	
Ajaccio	37.67
Bastia	37.17
Biarritz	37.66
Bordeaux	30.95
Brest (F)	26.12
Dijon	30.11
Le Havre	30.73
Limoges	30.93
Lyon	32.53
Marseille	35.53
Nice	35.40
Perpignan	34.47
Rambouillet	28.74
Rennes	27.69
Strasbourg	30.89
Germany	
Baden-Baden	30.83
Berlin	28.38
Bonn	28.55
Cologne	28.32

Germany	
Town/City	Elevation
Dresden	29.97
Erfurt	29.41
Frankfort	29.64
Gera	29.75
Hamburg	26.59
Langeberg	27.97
Leipzig	29.41
Mainz	29.62
Munich	32.41
Rostock	26.51
Stuttgart	31.13
Greece	
Athens	45.75
Kerkyra	43.36
Salonika	42.71
Thessaloniki	42.71
Hungry	
Budapest	34.70
Debrecen	35.01
Gyor	34.26
Miskolc	34.29
Szeged	36.20
Talianborogd	35.06
Iceland	
Reykjavik	7.62
Italy	
Bari	41.05
Bologna	36
Bridisi	41.86
Cagliari	44.39
Firenze	36.73
Fucino	39.26
Genova	35.33
Milan	34.39
Naples	40.65
Palermo	43.16
Rome	39.01
Sassari	38.76
Torino	34.20
Udine	34.97
Venezia	35.37
Latvia	
Riga	25.14
Lithuania	
Vilnius	27.58
Naunas	27.26
Luxembourg	
Dudelange	29.46

Luxembourg	
Town/City	Elevation
Betzdorf	29.32
Luxembourg	29.30
Netherlands	
Amsterdam	26.29
Eindhoven	27.37
Norway	
Bergen	18.82
Bodo	13.56
Oslo	20.38
Tromso	11.61
Trondheim	16.90
Poland	
Bialystok	29.09
Gadansk	27.30
Kielce	31.32
Krakow	32.90
Lublin	30.99
Olsztyn	28.18
Radom	30.76
Warsaw	29.86
Wroclaw	30.54
Portugal	
Faro	32.86
Funchal	28.85
Lagos	32.30
Lisbon	30.87
Romania	
Arad	36.44
Bacau	36.42
Braila	37.87
Brasov	37.39
Bucharest	38.79
Constata	39.07
Galati	37.67
Oradea	35.54
Ploiesti	38.18
Sibiu	37.13
Timisoara	36.89
Bratislava	33.66
Spain	
Alicante	36.52
Barcelona	35.33
Bilbao	31.11
Cartagena	36.80
Fuerteventura	33.41
Gibraltar	35.21
Granada	35.54
La Palma	29.90

Spain	
Town/City	Elevation
Lanzarote	33.49
Las Palmas	32.39
Madrid	32.96
Malaga	35.41
San Sebastian	31.57
Santa Cruz	31.40
Santiago	28.32
Sevilla	33.89
Valencia	35.58
Valladolid	31.45
Sweden	
Borlange	20.66
Goteborg	22.86
Kiruna	13.47
Lulea	15.89
Malmo	25.17
Ornskoldsvik	18.04
Stockholm	22.06
Sundsvall	18.83
Umea	17.70
Agesta	22.21
Switzerland	
Basel	31.84
Geneva	32.58
Lugano	33.77
Montreux	32.62
Zurich	32.27
Turkey	
Bursa	43.51
Istanbul	42.53
Izmit	42.66
Ukraine	
Chernobyl	31.12
Kharkov	32.17
Kherson	36.20
Former Yugoslavia	
Beograd	37.81
Dubrovnik	39.71
Sarajevo	38.47
Split	28.45

EASYFIND DIGITAL

FALCON TM
WORLD CLASS TECHNOLOGY

Über QuickSAT

Herzlichen Glückwunsch zu Ihrem neuen Kauf und willkommen in der Welt des QuickSAT-Satellitenfernsehens. QuickSAT ist das am einfachsten einzurichtende und zu bedienende Touring-Satellitensystem.

Dieser Leitfaden führt Sie durch den einfachen Prozess, der erforderlich ist, damit Sie so schnell wie möglich alle Ihre Lieblingskanäle sehen können.

Das QuickSAT Satellite Kit enthält alles, was Sie zum Ansehen von digitalem Satellitenfernsehen benötigen
unterwegs. Jedes Kit enthält die QuickSAT-Flachschüssel, ein stabiles, leichtes Stativ mit Bodenbefestigungen, ein QuickSAT-Erhöhungs- und Ausrichtungskit, alle erforderlichen Kabel und Anschlüsse und optional a
vorabgestimmter SD- oder HD-Satellitenreceiver.

Das Produkt lässt sich einfach transportieren und in der mitgelieferten Tragetasche verstauen und ist wahrscheinlich das leichteste tragbare Produkt, das derzeit auf dem Markt erhältlich ist.

Bitte beachten Sie, dass es wichtig ist, Ihre Quittung oder Ihren Kaufbeleg aufzubewahren, damit wir Ihnen bei eventuellen Fragen behilflich sein und diese bearbeiten können.

QuickSAT ist ein Produkt und Markenname von Falcon Technical Ltd, das unsere patentierte intelligente Satellitenortungstechnologie verwendet.

Weitere Informationen zu QuickSAT und unseren Produkten finden Sie auf unserer Website: www.quicksatuk.com

In Kontakt kommen:

QuickSAT c/o Falcon Technical Limited

Hill Farm, Northwich Road
Dutton
Cheshire
WA4 4LE
United Kingdom
UK Anfragen: 01928 759 239
International: +44 (0) 1928 759 239
Email: contact@quicksatuk.com

Deutsch Anfragen:
Email: info@easyfind24.de
Hotline: +49 2688 988181



Packungsinhalt:

Vielen Dank für den Kauf von QuickSAT, dem benutzerfreundlichen Touring-Satellitensystem. Bei Ihrem Kauf finden Sie folgende Inhalte:



A Flat Dish



B Satellitenkabel



C Elevation Meter



D Sat Mat & Compass



E Zubehörkoffer



F QuickSat Tragetasche



G Stativ



H Benutzerhandbuch



I EasyFind LNB (angebracht)



F Optional extras available from the online store

Für weitere Informationen zur Einrichtung Ihrer Quicksat-Satellitenschüssel besuchen Sie bitte die Produktseiten unter www.falcontechnology.eu oder scannen Sie den QR-Code mit der Kamera Ihres Smartphones:

Bewahren Sie den Höhenmesser nicht zusammen mit dem Kompass auf, da der Magnetfuß des Messgeräts die Genauigkeit des Kompasses beeinträchtigen kann.

Satellitenschüssel einrichten:

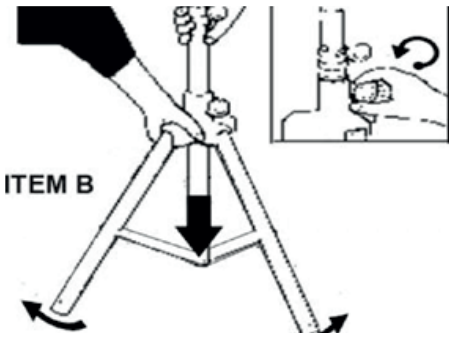

1) Lösen Sie die Befestigungsklemme am Stativfuß und drücken Sie die Beine nach unten.

2) Ziehen Sie die Füße des Dreibeinstativs für maximale Stabilität so weit wie möglich heraus

3) Idealerweise sollte das Stativ auf einem halbwegs ebenen Untergrund aufgestellt werden, so dass das Stativ senkrecht steht.

4) Legen Sie den Kompass auf die Sat-Matte (Element D) und drehen Sie die Matte, bis die rote Linie auf dem Kompass mit der roten Linie auf der Matte übereinstimmt (ABB. 1).

Der blaue Pfeil auf der Matte zeigt nun in Richtung des Satelliten.

5) Platzieren Sie das Stativ so über der Matte, dass eines der Stativbeine in Richtung des blauen Pfeils auf der Matte zeigt (ABB. 2).

Verwenden Sie die Erdnägel, um das Stativ zu sichern, damit es nicht versehentlich bewegt oder vom Wind umgeweht wird.



Satelliten-Matte



(ABB. 1)



(ABB. 2)

6) Bringen Sie die Schüssel am Stativ an und sichern Sie sie mit dem großen Rändelrad am Stativ. Ziehen Sie das Rändelrad zu diesem Zeitpunkt nicht zu fest an, da für den letzten Schritt beim Stimmen eine Drehung erforderlich ist

7) Prüfen Sie, ob sich die Anschlüsse am LNB etwa 25 nach der Uhr befinden (ABB. 3). Das LNB kann in der Halterung gedreht werden, um die Position anzupassen.

8) Sobald die Schüssel auf dem Stativ befestigt ist, sollte sie wie auf dem Bild aussehen (ABB. 4).

(ABB. 3)



(ABB. 4)



Schließen Sie keine Kabel an, bis Ihre Satellitenschüssel fest auf dem Stativ steht

Satellitenschüssel-Verbindungen:

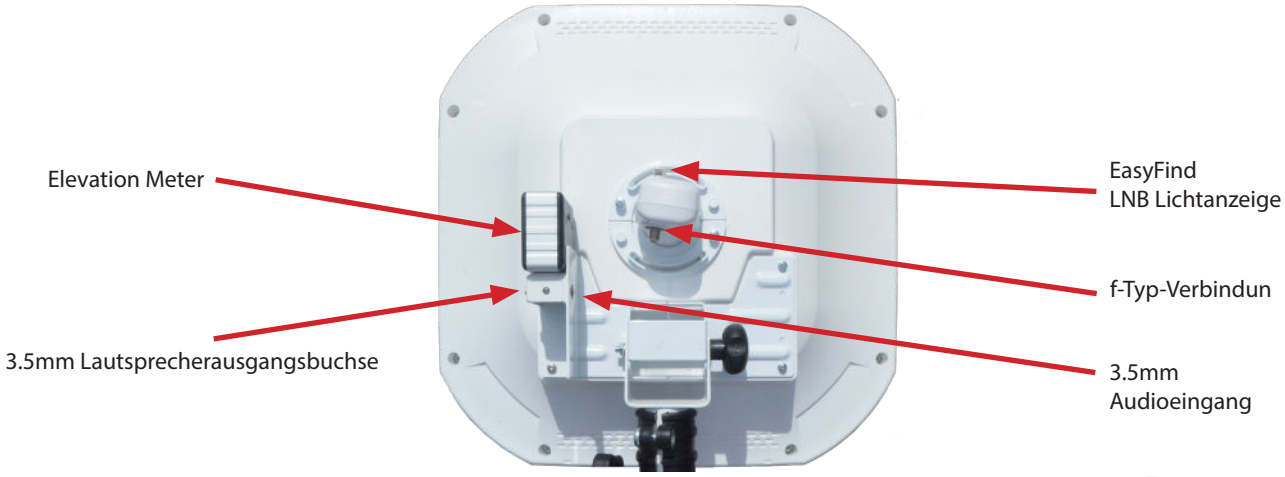

9) Verbinden Sie den F-Typ-Steckanschluss des 10-Meter-Kabels (Element B) mit der Schraubbuchse auf der Rückseite der Parabolschüssel.

10) Befestigen Sie die Magnetbasis des Höhenmessers (Element C) an der Halterung



Bitte stellen Sie sicher, dass das Messgerät Batterien eingelegt hat und der Schalter auf ON steht

Nachdem Sie Ihre QuickSAT-Antenne angeschlossen und das Messgerät (magnetisch) positioniert haben, sollte es wie in der Abbildung unten aussehen:



Überprüfen Sie, ob Ihr Messgerät auf Grad eingestellt ist!



Wenn das Messgerät das Gradsymbol (°) nicht anzeigt, drücken Sie wiederholt die Modustaste, bis dies der Fall ist.

Verwendung mit einem Fernseher mit integriertem Satellitenempfänger



12a) Verbinden Sie ein Ende des F-Typ-Anschlusskabels mit der Satellitenschüssel und das andere mit dem LNB-/Satellitenantenneneingang des Fernsehgeräts.

12b) Schalten Sie den Fernseher ein und wählen Sie den richtigen Eingang an Ihrem Fernseher aus, dieser kann Satellit, DVB-S2, DVB-S, STV oder DTV heißen. Weitere Einzelheiten finden Sie in der Bedienungsanleitung Ihres Fernsehgeräts.

Sie sollten jetzt die Meldung „Kein Signal" oder „Schlechtes Signal" sehen

12c) Wählen Sie mit der Fernbedienung des Fernsehers BBC 1 aus. Der Bildschirm kehrt nach einigen Sekunden zur Meldung „Kein Signal" zurück. Sie sind jetzt bereit für den nächsten Teil des Tuning-Prozesses.



12d) Wenn Sie einen Falcon-Fernseher oder einen anderen Fernseher mit aktiviertem EasyFind verwenden, klicken Sie auf Menü – scrollen Sie nach unten und wählen Sie DVB-2, scrollen Sie dann nach unten zu EasyFind und klicken Sie mit der rechten Maustaste auf Ihre Fernbedienung, um es einzuschalten.

Verwendung mit einem separaten Free-to-Air-Empfänger



13a) Verbinden Sie den Receiver mit dem passenden Kabel mit Ihrem Fernseher, z. B.:(HDMI-Kabel, SCART oder AV)

13b) Verbinden Sie den F-Typ-Stecker am Doppelkabel (Element C) von der Satellitenschüssel mit demLNB-Eingangsbuchse am Receiver

13c) Wenn der Empfänger über ein Infrarot (IR)-Auge für die Fernbedienung verfügt, schließen Sie es an.

13d) Schalten Sie den Fernseher und den Satellitenreceiver ein und wählen Sie an Ihrem Fernseher den richtigen Eingang für den verwendeten Anschluss, z. (HDMI, SCART oder AV)

Sie sollten jetzt die Meldung „Kein Signal" oder „Schlechtes Signal" sehen

13e) Wählen Sie mit der Fernbedienung des Receivers BBC 1. Der Bildschirm kehrt nach einigen Sekunden zur Meldung „Kein Signal" zurück. Sie sind jetzt bereit für den nächsten Teil des Tuning-Prozesses.

Stellen Sie sicher, dass Ihr Fernseher oder Receiver auf den richtigen Satelliten eingestellt ist, für britisches Fernsehen ist dies der Fall
Astra 28.2E auch bekannt als Astra 2, Astra 2 E/F/G oder Astra 2 A/B/D

Verwendung mit einem SKY+-Empfänger
Bitte beachten Sie: Sky Q-Empfänger benötigen das Sky Q-kompatible Modell des QS65 / QS80

Das Verfahren bei der Verwendung eines SKY+-Empfängers ist im Großen und Ganzen dasselbe wie bei einem Free-to-Air-Empfänger, wobei einige Dinge zu beachten sind:
1. Sie müssen sicherstellen, dass Ihre SKY-Box vor der Verwendung über eine Kanalliste verfügt. Wenn die Box für eine Weile nicht verwendet wurde, hat sie möglicherweise ihre Kanalliste verloren. Wir empfehlen, dies zu überprüfen, bevor Sie das Haus verlassen.
Wenn Sie keine Kanalliste haben, sollten Sie die Box an eine bereits ausgerichtete Schüssel anschließen und einen Kanalsuchlauf durchführen.
2. Aufgrund der von Sky verwendeten Verschlüsselung ist es besser, die Schüssel in gestaffelten Bewegungen zu bewegen (bei Schritt 17) und jedes Grad einige Sekunden anzuhalten, damit das Signal Zeit zum Dekodieren hat.

Stellen Sie vor der Verwendung sicher, dass Ihr Fernseher oder Receiver über eine aktuelle Senderliste verfügt

Sie können nun mit der Ausrichtung Ihrer Schüssel beginnen



(FIG 1)

14) Beginnen Sie mit der Schüsselfläche in der Vertikalen und neigen Sie die Oberseite der Schüssel langsam nach hinten, bis die richtige Höhe für Ihren Campingstandort auf dem Höhenmesser angezeigt wird, wie gezeigt (Abb. 1).

Sie können die korrekte Höhe für Ihren Standort der Höhentabelle am Ende dieses Handbuchs entnehmen, indem Sie www.dishpointer.com besuchen oder eine App auf Ihrem Smartphone wie Dishpointer oder Sat Finder verwenden. Stellen Sie sicher, dass Sie den richtigen Satelliten auswählen, z. Astra 28.2E für britisches Fernsehen.

Endgültige Ausrichtung



15) Ziehen Sie das Rändelrad für die Höheneinstellung fest, um es zu sichern die Schüssel auf der richtigen Höhe

16) Die Schüssel zeigt in die gleiche Richtung wie der blaue Pfeil auf dem der Sat-Matte wie rechts gezeigt, ziehen Sie das große Rändelrad leicht an auf dem Stativ (damit die Schüssel noch gedreht werden kann).

17) Bewegen Sie die Schüssel langsam von der Position des blauen Pfeils bis Sie sehen Sie, wie der ***EasyFind*** LNB von rot blinkend zu durchgehend grün wechselt. Beginnen Sie, indem Sie die Schale in gestaffelten Bewegungen um 1 cm nach links bewegen Halten Sie jeweils 3 Sekunden lang inne, bevor Sie weiterfahren, wenn Sie sehen, dass das rote Licht auf grün wechselt. Wenn Sie sich mehr als 4 Mal nach links bewegt haben und lassen Sie das Licht am ***EasyFind*** LNB nicht aufhören, rot zu blinken, bringen Sie die Schüssel dann zurück, um sie mit dem blauen Pfeil auszurichten, und versuchen Sie es erneut, aber bewegen Sie sich dieses Mal nach rechts.





18) Sobald Sie sehen, dass das ***EasyFind*** LNB von rot blinkend zu durchgehend grün wechselt, können Sie das große Rändelrad am Stativ vollständig festziehen.

19) Ihr Fernseher sollte jetzt BBC 1 anzeigen.

20) Schalten Sie den Höhenmesser aus, entfernen Sie ihn und bewahren Sie ihn sicher auf.

21) Wählen Sie die geeignete Lautstärke und setzen Sie den TV-Betrieb fort.

22) Herzlichen Glückwunsch, die Schüssel ist jetzt perfekt ausgerichtet! Zeit für eine Tasse Tee.

HINWEIS: Wenn Sie eine Easyfind-Satellitenschüssel QS65 / QS80 verwenden, finden Sie die Schritte zum Abschließen der Einrichtung in Ihrem Fernsehhandbuch oder in der mitgelieferten Beilage, wenn Sie einen Falcon-Fernseher besitzen.

Fehlerbehebung

1. Wenn Sie nur einen Fernseher verwenden, muss dieser einen Satellitenempfänger eingebaut haben und Sie müssen die richtige Quelle ausgewählt haben, z. Satellit oder DVB-S (nicht DVB-T oder DVB-C). Wenn Sie einen separaten Receiver verwenden, vergewissern Sie sich, dass Sie die richtige Quelle ausgewählt haben, um die Ausgabe des Receivers anzuzeigen, normalerweise HDMI.

2. Stellen Sie sicher, dass Sie eine Kanalliste in Ihren Fernseher oder Satellitenempfänger geladen haben und ein Kanal ausgewählt ist (wir empfehlen BBC1).

Bei einigen Fernsehern wie der Falcon-Reihe können Sie eine voreingestellte Kanalliste laden, ohne dass die Schüssel ausgerichtet ist, bei anderen können Sie dies tun, indem Sie eine Verbindung zu einer bereits ausgerichteten Schüssel herstellen und einen Kanalsuchlauf durchführen. Alternativ ermöglicht Ihnen der QuickSAT-Satellitenfinder, die Schüssel ohne voreingestellte Kanalliste zu positionieren und dann einen Scan durchzuführen. Diesen erhalten Sie in unserem Online-Shop oder telefonisch unter 0800 622 474.

3. Stellen Sie sicher, dass Ihr Fernseher oder Receiver auf den richtigen Satelliten eingestellt ist, für britisches Fernsehen ist dies Astra 28.2E, auch bekannt als Astra 2, Astra 2 E/F/G oder Astra 2 A/B/D

4. Vergewissern Sie sich, dass der Höhenmesser auf Grad eingestellt ist (siehe Seite 4). Wenn das Messgerät das Gradsymbol (°) nicht anzeigt, drücken Sie wiederholt die Modustaste, bis dies der Fall ist.

5. Überprüfen Sie, ob der Höhenmesser nahe 0 anzeigt, wenn er auf einer bekannten ebenen Oberfläche platziert wird. Wenn dies nicht der Fall ist, befolgen Sie das nachstehende Neukalibrierungsverfahren.

6. Stellen Sie sicher, dass Sie eine klare Sichtlinie in die Richtung haben, in die die Schüssel zeigt, dh. keine Gebäude, Fahrzeuge oder Bäume im Weg.

7. Überprüfen Sie den Lautsprecher. Stellen Sie sicher, dass Sie die Batterien richtig herum eingelegt haben und dass es eingeschaltet ist, es klingt offensichtlich, aber es ist leicht, sich zu irren. Überprüfen Sie alle Ihre Verbindungen erneut und stellen Sie sicher, dass Sie an den Audioausgang oder Kopfhörerausgang Ihres Fernsehers und nicht an den Audioeingang angeschlossen sind und dass die Lautstärke am Fernseher aufgedreht ist. Wenn Sie einen separaten Satellitenreceiver verwenden, der über einen eigenen Lautstärkeregler verfügt, wird dieser ebenfalls aufgedreht.

Um den Ton von Ihrem Fernseher zum Lautsprecher zu überprüfen, können Sie versuchen, eine DVD auf Ihrem Fernseher abzuspielen und prüfen, ob Sie sie über den Lautsprecher hören können.

Ein weiterer einfacher Test, um zu überprüfen, ob der Lautsprecher einwandfrei funktioniert und die Batterien in Ordnung sind, besteht darin, den Lautsprecher an den Kopfhörerausgang Ihres Telefons oder eines tragbaren Audiogeräts/MP3-Players anzuschließen und Musik oder Videos abzuspielen, um zu überprüfen, ob Sie es hören können durch den Lautsprecher.

8. Überprüfen Sie, ob der Kompass in die richtige Richtung zeigt. Hinweis: Bewahren Sie den Kompass immer entfernt vom Höhenmesser auf, da der Magnetfuß des Messgeräts den Kompass beeinträchtigen kann, wenn er sich in unmittelbarer Nähe befindet.

Kalibrieren des Höhenmessers

Unter normalen Umständen sollte das Messgerät nicht kalibriert werden müssen, jedoch kann die Kalibrierung überprüft und bei Bedarf mit dem folgenden Verfahren neu kalibriert werden;

1. Schalten Sie das Messgerät aus und legen Sie es auf eine flache, glatte Oberfläche.
2. Halten Sie die Tasten ON/OFF und HOLD gedrückt, bis CAL auf dem Display angezeigt wird.
3. Halten Sie das Messgerät ruhig und drücken Sie die HOLD-Taste, bis CAL1 auf dem Display angezeigt wird.
4. Drehen Sie das Messgerät um 180 Grad und drücken Sie dann die HOLD-Taste, bis CAL2 auf dem Display angezeigt wird.
5. Wenn CAL2 verschwindet, ist die Kalibrierung abgeschlossen und das LCD zeigt den aktuellen Winkel an.

Immer noch Probleme?

Rufen Sie uns unter 01928 759 239 an und helfen Ihnen gerne weiter

Deutsch Anfragen:

Email: info@easyfind24.de
Hotline: +49 2688 988181

QS65- und QS80-Reihe





PHYSICAL SIZE	43X43X14cm
ANTENNA APERTURE	40x40cm
FREQUENCY RANGE	10.7~12.75 Ghz
POLARIZATION	Dual Linear(H & V)
GAIN	34dBi (at 12Ghz)
CROSS POLIRIZATION	Less than -30dB
BEAM WIDTH at -3dB	3 Deg.
LNB LO FREQUENCY	UNIVERSAL
LNB NOISE FIGURE	0.1
LNB CONVERSION GAIN	60
LNB OUTPUT	1 OUTPUT (STANDARD)

PHYSICAL SIZE	50X50X14cm
ANTENNA APERTURE	47x47cm
FREQUENCY RANGE	10.7~12.75 Ghz
POLARIZATION	Dual Linear(H & V)
GAIN	34.6dBi (at 12.4Ghz)
CROSS POLIRIZATION	Less than -30dB
BEAM WIDTH at -3dB	3 Deg.
LNB LO FREQUENCY	UNIVERSAL
LNB NOISE FIGURE	0.1
LNB CONVERSION GAIN	60
LNB OUTPUT	1 OUTPUT (STANDARD)

Optionen zum Ermitteln der Höhe für Ihren Standort

Option 1. Auf Ihrem Telefon oder Tablet

Wenn Sie ein iPhone oder Android-Smartphone haben, können Sie eine der Apps wie „Satfinder“ verwenden, um den GPS-Empfänger des Telefons zu verwenden, um Ihren Standort zu bestimmen und Ihnen die korrekte Höhe mitzuteilen.

Option 2. Auf einem Computer

Besuchen Sie auf einem Computer www.dishpointer.com und geben Sie Ihren Standort ein und wählen Sie aus
„28.2E ASTRA 2E | ASTRA 2F | ASTRA 2G“ als Satellit.

Option 3. Verwenden Sie die Höhenkarte:

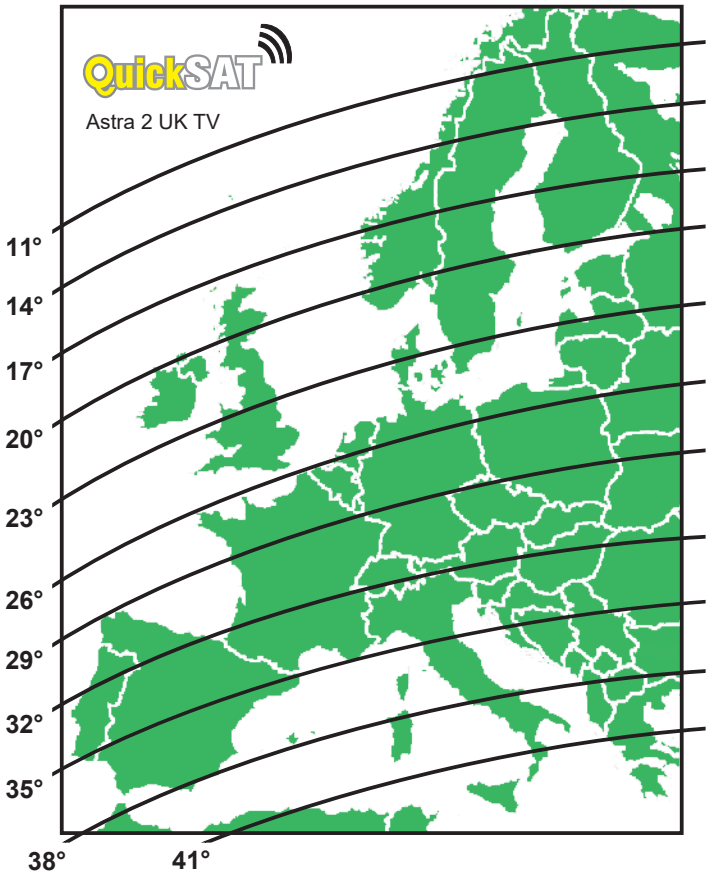

Bitte beachten Sie, dass diese Liste als Orientierungshilfe für Höhen bereitgestellt wird und nicht garantiert, dass Sie einige oder alle Kanäle an allen diesen Standorten empfangen können.

Option 4. Verwenden Sie die folgenden Tabellen:

United Kingdom	
Town/City	Elevation
Arberdeen	19.73
Birmingham	23.86
Bristol	24.45
Cardiff	24.15
Chilworth	25.35
Glasgow	20.11
Goonhilly	24.53
Inverness	18.73

United Kingdom	
Town/City	Elevation
Lerwick	17.40
Liverpool	22.64
London	25.37
Madley	23.86
Manchester	22.84
Newcastle	21.77
Plymouth	24.72
Stornoway	17.41

United Kingdom	
Town/City	Elevation
Teddington	25.77
Winchester	25.30
Ireland	
Bantry	21.25
Belfast	20.50
Cork	24.59
Dublin	21.38
Londonderry	19.74

Austria	
Town/City	Elevation
Graz	34.45
Innsbruck	33.21
Salzbury	33.16
Vlenna	33.46
Belgium	
Brussels	27.56

Belarus	
Town/City	Elevation
Brest	30.25
Gomel	30
Grodno	28.56
Minsk	28.45
Mogilev	28.43
Vitebsk	27.03
Bulgaria	
Burgas	40.93
Plovdiv	41.21
Ruse	39.41
Sofia	40.47
Stara Zagora	40.96
Varna	40.16
Czech Republic	
Brno	32.46
Praha	31.09
Denmark	
Copenhagen	24.97
Finland	
Helsinki	21.67
Joensuu	19.17
Kemi	15.83
Kuopio	18.87
Oulu	16.64
Mapere	20.25
Turku	21.26
Vaasa	18.46
France	
Ajaccio	37.67
Bastia	37.17
Biarritz	37.66
Bordeaux	30.95
Brest (F)	26.12
Dijon	30.11
Le Havre	30.73
Limoges	30.93
Lyon	32.53
Marseille	35.53
Nice	35.40
Perpignan	34.47
Rambouillet	28.74
Rennes	27.69
Strasbourg	30.89
Germany	
Baden-Baden	30.83
Berlin	28.38
Bonn	28.55
Cologne	28.32

Germany	
Town/City	Elevation
Dresden	29.97
Erfurt	29.41
Frankfort	29.64
Gera	29.75
Hamburg	26.59
Langeberg	27.97
Leipzig	29.41
Mainz	29.62
Munich	32.41
Rostock	26.51
Stuttgart	31.13
Greece	
Athens	45.75
Kerkyra	43.36
Salonika	42.71
Thessaloniki	42.71
Hungry	
Budapest	34.70
Debrecen	35.01
Gyor	34.26
Miskolc	34.29
Szeged	36.20
Talianborogd	35.06
Iceland	
Reykjavik	7.62
Italy	
Bari	41.05
Bologna	36
Bridisi	41.86
Cagliari	44.39
Firenze	36.73
Fucino	39.26
Genova	35.33
Milan	34.39
Naples	40.65
Palermo	43.16
Rome	39.01
Sassari	38.76
Torino	34.20
Udine	34.97
Venezia	35.37
Latvia	
Riga	25.14
Lithuania	
Vilnius	27.58
Naunas	27.26
Luxembourg	
Dudelange	29.46

Luxembourg	
Town/City	Elevation
Betzdorf	29.32
Luxembourg	29.30
Netherlands	
Amsterdam	26.29
Eindhoven	27.37
Norway	
Bergen	18.82
Bodo	13.56
Oslo	20.38
Tromso	11.61
Trondheim	16.90
Poland	
Bialystok	29.09
Gadansk	27.30
Kielce	31.32
Krakow	32.90
Lublin	30.99
Olsztyn	28.18
Radom	30.76
Warsaw	29.86
Wroclaw	30.54
Portugal	
Faro	32.86
Funchal	28.85
Lagos	32.30
Lisbon	30.87
Romania	
Arad	36.44
Bacau	36.42
Braila	37.87
Brasov	37.39
Bucharest	38.79
Constata	39.07
Galati	37.67
Oradea	35.54
Ploiesti	38.18
Sibiu	37.13
Timisoara	36.89
Bratislava	33.66
Spain	
Alicante	36.52
Barcelona	35.33
Bilbao	31.11
Cartagena	36.80
Fuerteventura	33.41
Gibraltar	35.21
Granada	35.54
La Palma	29.90

Spain	
Town/City	Elevation
Lanzarote	33.49
Las Palmas	32.39
Madrid	32.96
Malaga	35.41
San Sebastian	31.57
Santa Cruz	31.40
Santiago	28.32
Sevilla	33.89
Valencia	35.58
Valladolid	31.45
Sweden	
Borlange	20.66
Goteborg	22.86
Kiruna	13.47
Lulea	15.89
Malmo	25.17
Ornskoldsvik	18.04
Stockholm	22.06
Sundsvall	18.83
Umea	17.70
Agesta	22.21
Switzerland	
Basel	31.84
Geneva	32.58
Lugano	33.77
Montreux	32.62
Zurich	32.27
Turkey	
Bursa	43.51
Istanbul	42.53
Izmit	42.66
Ukraine	
Chernobyl	31.12
Kharkov	32.17
Kherson	36.20
Former Yugoslavia	
Beograd	37.81
Dubrovnik	39.71
Sarajevo	38.47
Split	28.45

EASYFIND DIGITAL

FALCON TM
WORLD CLASS TECHNOLOGY

QuickSAT

EASYFIND DIGITAL

FALCON TM
WORLD CLASS TECHNOLOGY

QuickSAT is a trademark of Falcon Technical Ltd. All technology and techniques used to build and deliver our products are intellectual property of the above named company or its associated partners. It is against copyright laws to attempt to extract, reverse engineer, copy or manipulate the patent registered technology included with our products and any party who may breach these conditions set herewith will be subjected to legal action to the full extent of the law in his or hers jurisdiction.

All QuickSAT products are covered by a 1 year warranty against any hardware defects (ONLY). Any damages or accidental breakages to have been caused by user during installation or at any other time will not he covered under the terms of this agreement.

The contents of this publication are believed to be correct at the time of going to press however any information, Details, products or services may be supplemented, modified or withdrawn without notice.

Another innovative product from Falcon Technical Ltd. Hill Farm, Northwich Road, Dutton, Cheshire, WA4 4LE